版本 Rev.	日期Date	变更文件号ECN NO.	变更内容 Revisions	设计 By
V1.0	19.5.19		新版	王洪松

Dimension: (Unit: mm)

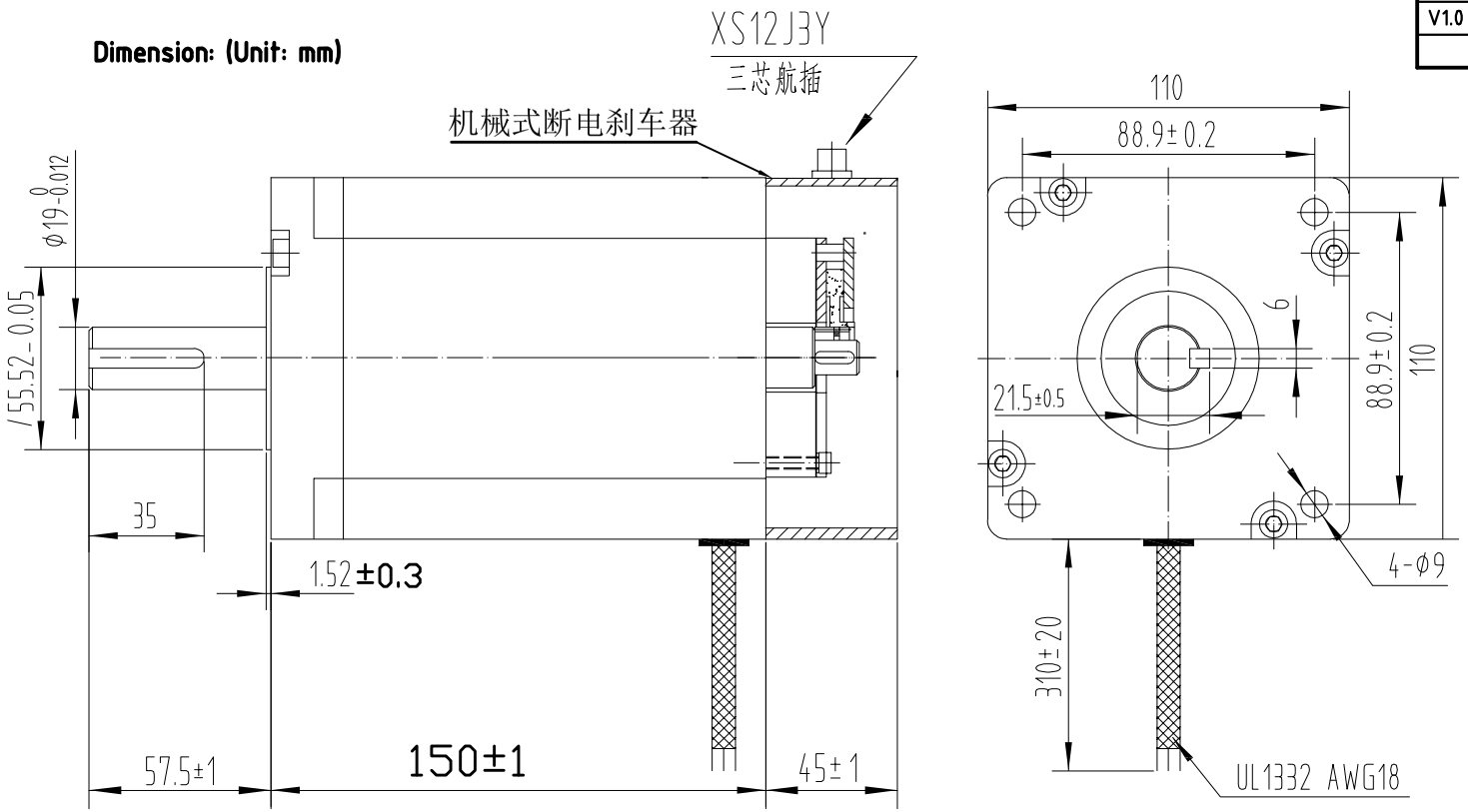

Brake Connetions

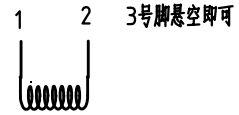

3号脚悬空即可

Common Rating

Step angle	1.8°
Position accuracy	1.8±0.09°
Dielectric strength	500VAC 1min
Insulation resistance	100MOhm(500VDC)
Insulation class	B
Temp rise(Max)	80K
Radial play	Max.0.02mm(Load 450g)
Axial play	Max.0.08mm(Load 900g)

Specification

Current/phase	6.5 A
Voltage	3.6V
DC Resistance/phase	0.67 Ω
Inductance/phase	13.12 mH
Holding torque	20 N•M
Inertia	10.9kg•cm²
Weight	9.75 kg

Motor Connections

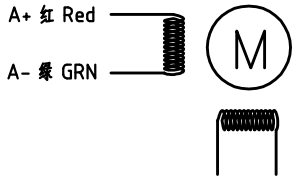

性能参数 Performance parameter
额定工作电压：DC24V
Rated working voltage:DC24V
额定功率：20W
Rated working power:20W
额定静力矩：8Nm
Rated Static torque:8Nm
额定气隙值：0.25-0.35mm
Rated gas gap:0.25-0.35mm
最大寿命气隙：0.45mm
The max.life-span gas gap:0.45mm
设计寿命：无负载制动 30 万次
吸合时间：≤60ms 脱离时间：≤20ms
Releasing Time: ≤60ms Braking Time: ≤20ms
回转间隙：+/-1°
Rotary gaps clearance: +/-1°
产品按照耐温绝缘等级 H 级（180℃）设计

Brake Specification

Voltage	24Vdc
Friction torque	8 N•M

设计 Designed	王洪松	日期 Date 21.09.26	材料 Material	深圳市雷赛智能控制股份有限公司 SHENZHEN LEADSHINE TECHNOLOGY CO., LTD.
审核 Checked	黄雄辉	21.09.26	第一角画法 First Angle projection	名称 Title 混合式步进马达
批准 Approved	黄雄辉	21.09.26	版本/版次 A/01 比例 Scale 阶段标记 Stage Mark	110CM20-BZ
表格编号 Part No. LS-MT-01-07A			共 1 张 第 1 张 Sheet 1 of 1	图号 DWG No. LS-110CM20-BZ