Leadshine

RoHS

标记(Mark)	处数(No.)	更改文件号(File change No.)	更改内容(Content changed)	签名(Signature)	日期(Date)

Dimension: (Unit: mm)

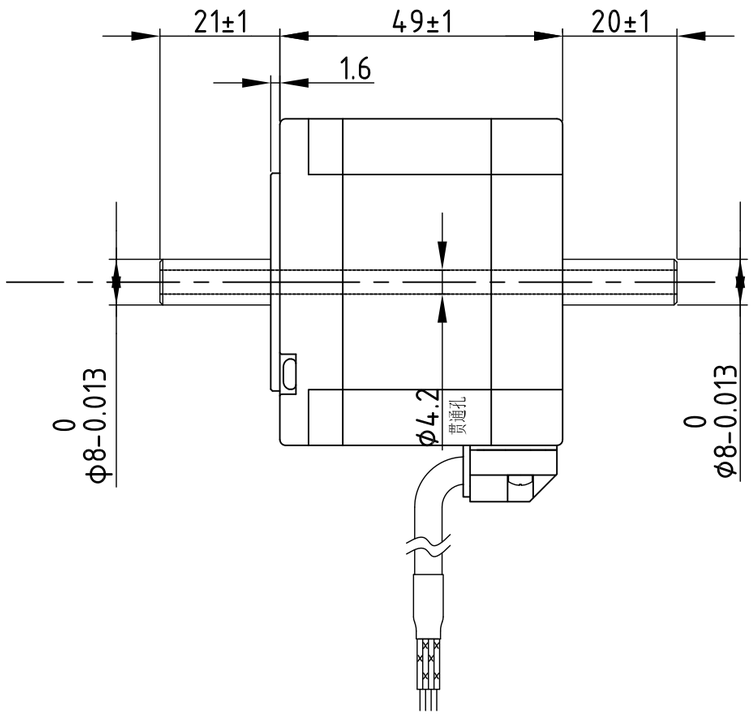

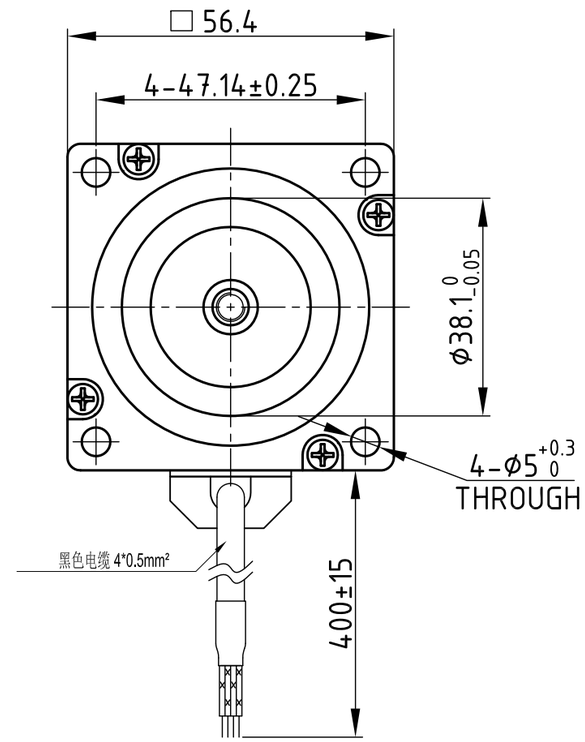

Motor Connetions:

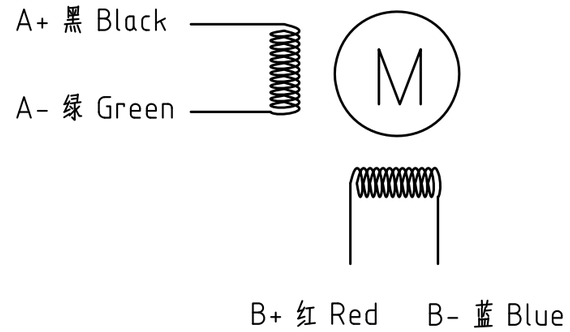

Common Rating

Step angle	1.8°
Position accuracy	1.8±0.09°
Dielectric strength	500VAC 1min
Insulation resistance	100MOhm(500VDC)
Insulation class	B
Temp rise(Max)	80K
Radial play	Max.0.02mm(Load 450g)
Axial play	Max.0.08mm(Load 900g)

Specification:

Current/phase	4.0 A
Voltage	1.9 V
DC Resistance/phase ±10%	0.5 Ω
Inductance/phase ±20%	1.5 mH
Holding torque	1.2 N•M
Inertia	0.3 kg•cm^2
Weight	0.7 kg

技术要求:
1、未注形位公差按GB/T 1184-K;
2、未注尺寸公差按GB/T 1804-m。
(除非另外指定)

设 计 Designed		标准化 Standardardized		材料(Material):		名称(Title)	步进电机
制 图 Drawn						型号(Model)	57CM12C-ZK
校 对 Proofread		审 核 Checked		重量(Weight)/g:		图号(DWG No.)	LS-57CM12C-ZK
工 艺 Processed		批 准 Approved		阶段标记(Stage Mark)		料号(Part No.)	
表单编号 Form No.	LS-QP-46-09A	版本/版次 Edition/Serial NO.	A/01	共1页 第1页 Page 1 of 1		比例(Scale)	1:1

雷赛智能 Leadshine