版本 Rev.	日期Date	变更文件号ECN NO.	变更内容 Revisions	设计 By
V1.0	21.04.28		初版	王洪松

DIMENSIONGS Unit=mm

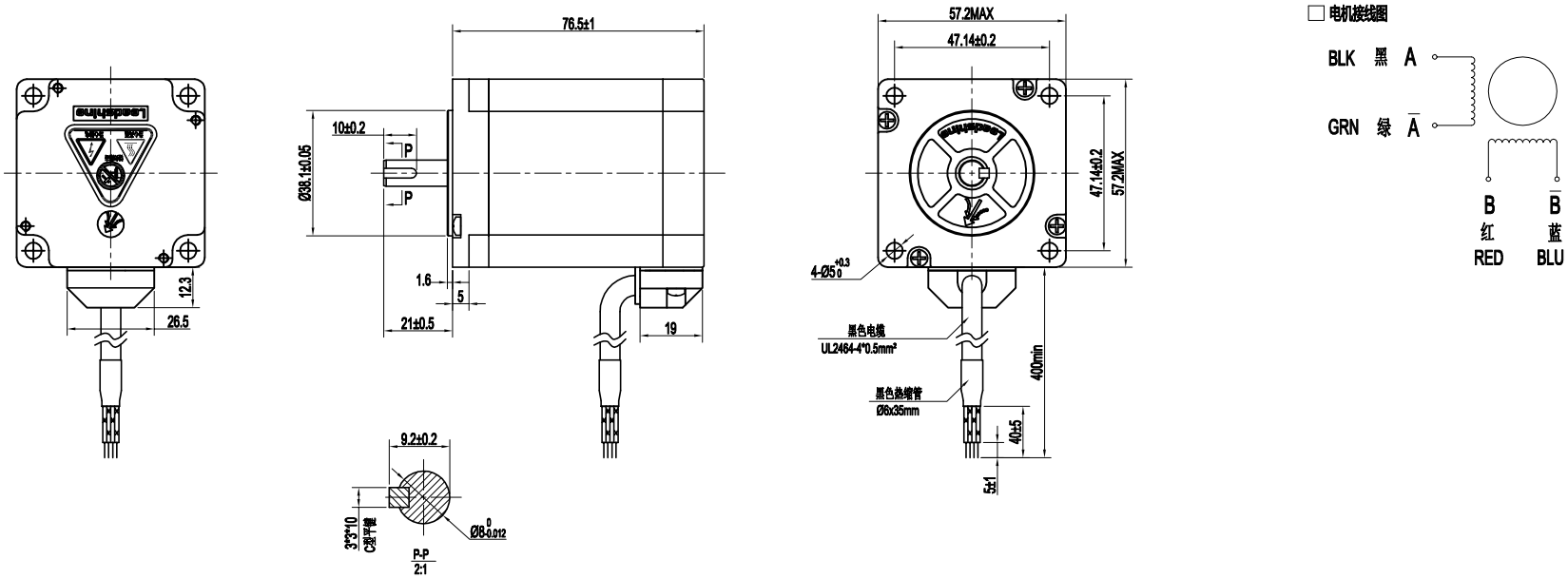

Common Rating

Step angle	1.8°
Position accuracy	1.8±0.09°
Dielectric strength	500VAC 1min
Insulation resistance	100MOhm(500VDC)
Insulation class	B
Temp rise(Max)	80K
Radial play	Max.0.02mm(Load 450g)
Axial play	Max.0.08mm(Load 900g)

Current/phase	5.0 A
Voltage	1.9 V
DC Resistance/phase ±10%	0.38 Ω
Inductance/phase ±20%	1.75 mH
Holding torque	2.3 N•CM
Detent torque	0.068 N•M
Inertia	0.48 kg•cm²
Weight	1.1 kg

设计 Designed	何程子	日期 Date 2021.04.28	材料 Material	深圳市雷赛智能控制股份有限公司 SHENZHEN LEADSHINE TECHNOLOGY CO., LTD.
审核 Checked	黄振建	2021.04.28	第一角画法 First Angle projection	名称 Title 混合式步进电机
批准 Approved	黄振建	2021.04.28	版本/版次 A/01 比例 Scale 阶段标记 Stage Mark	57CM23-K MS30
表单编号 Part No.	LS-MT-01-07A		共 1 张 第 1 张 Sheet 1 of 1	图号 DWG. NO. LS-57CM23-K MS30